KAWASHIMA

RACHADOR DE LENHAS RL 7660-G

CÓD. 54-40040

22 TONELADAS
DE FORÇA DE CORTE

MOTOR GE 700
7 HP DE FORÇA E PERFORMANCE

A CUNHA CRUZETA É UM ACESSÓRIO VENDIDO SEPARADAMENTE.

O Rachador de Lenhas RL 7660-G Kawashima é o equipamento ideal para o corte de toras e produção de lenhas. Seu exclusivo sistema de corte, oferece ao operador a possibilidade de corte no modo horizontal, para toras pequenas, e no modo vertical, ideal para lenhas de grande diâmetro e peso. Facilitando o corte em qualquer situação. Equipado com o motor GE 700 de 7 HP, reconhecido nacionalmente pela sua performance e eficiência, é capaz de executar suas funções de maneira rápida e eficaz. Além de toda sua capacidade de produção, o Rachador de Lenhas RL 7660-G possui rodas e engate para veículos, facilitando seu transporte.

*IMAGENS MERAMENTE ILUSTRATIVAS

DOIS MODOS DE OPERAÇÃO

O Rachador de Lenhas RL 7660-G possibilita ao operador escolher a melhor opção de corte para cada tipo de tora. Aumentando a produção de lenhas e diminuindo o esforço de produção.

HORIZONTAL

O modo horizontal é a maneira tradicional de corte de tora e produção de lenhas. Neste formato, o ideal é a utilização de toras pequenas exigindo um menor esforço do operador e desta forma, diminuindo a chance de lesões.

VERTICAL

O modo vertical é a maneira mais eficaz de cortar toras com diâmetro muito grande, que devido ao seu peso, seriam difíceis de trabalhar no modo horizontal. Evitando esforço extra e aumentando a produção de lenhas.

KAWASHIMA

Características

O motor GE 700 é reconhecido nacionalmente pela sua eficiência e versatilidade, é capaz de gerar 7 HP de força, gerando potência suficiente para a execução de tarefas.

Seu sistema hidráulico transforma toda a potência do motor em força para a execução do corte da tora. Com 22 toneladas de força, garante eficiência na produção de lenhas.

Sua base possui um sistema giratório que facilita o manuseio das toras durante a produção de lenhas.

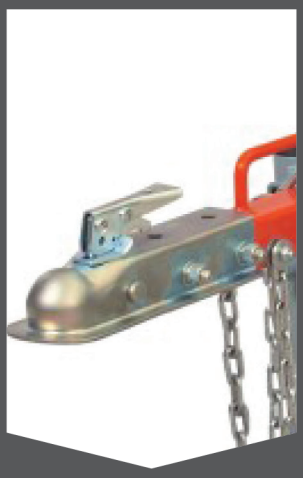

Com um engate tipo bola, possibilita a acoplagem em veículos para o transporte em pequenas distâncias. Apenas dentro da propriedade, em áreas rurais e em baixa velocidade, máx. 10km/h.

Suas rodas (8") facilitam o manuseio do equipamento e transporte do mesmo, quando acoplado a um veículo.

Medidas

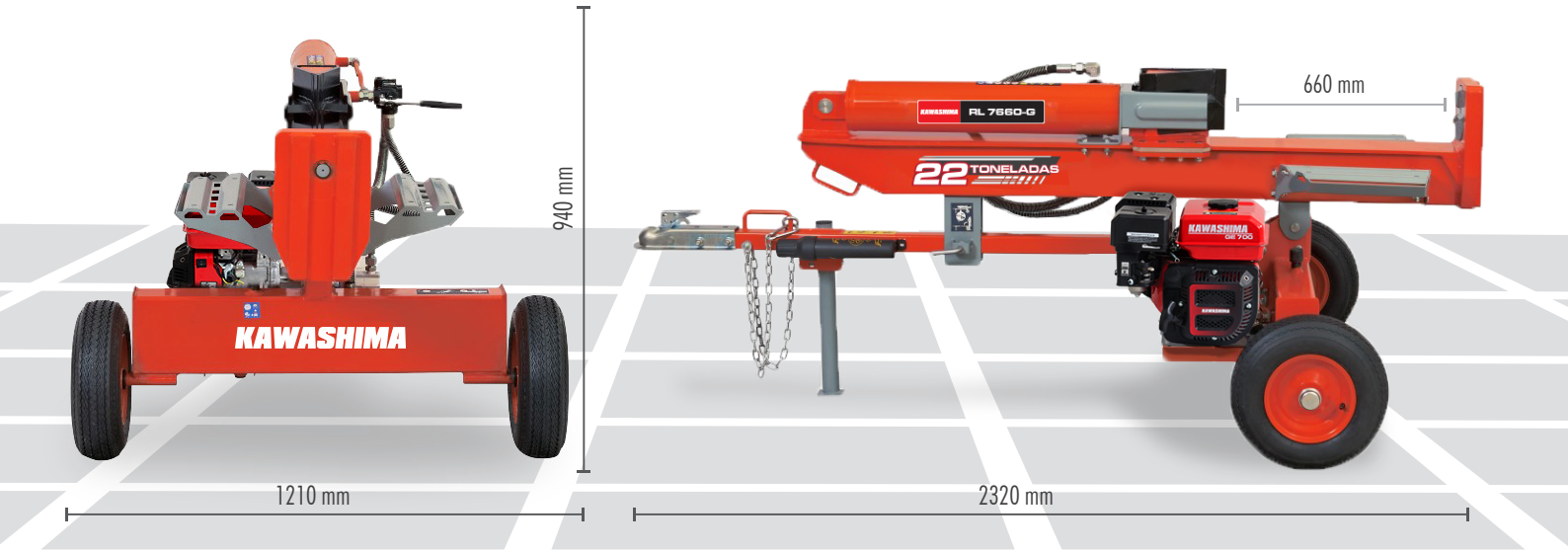

ESPECIFICAÇÕES TÉCNICAS

Código	54-40040
Modelo	RL 7660-G
Tipo	Rachador de lenhas a gasolina
Força de corte	22 toneladas
Cunha de corte	7,5" (190 mm)
Comprimento máximo de tora	660 mm
Posição de operação	Horizontal e vertical
Pneus	8"
Dimensões	2320 x 1210 x 940 mm
Peso líquido	243 kg

ACESSÓRIO OPCIONAL

APROVEITE!

CUNHA CRUZETA*

CÓD. 54-44210

*ACESSÓRIO VENDIDO SEPARADAMENTE

Produto importado e distribuído por CCM do Brasil. As imagens deste material são meramente ilustrativas, sendo assim, podem incluir equipamento opcional e acessórios ou não incluir todo o equipamento padrão. As especificações e descrições foram atualizadas na data desta publicação, porém são sujeitas a mudança sem prévio aviso.

CCM DO BRASIL
www.ccmdobrasil.com.br
info@ccmdobrasil.com.br
Fone: (41) 3136-9100